0	1	2	3	4	5	6	7	8	9

PREREZ A–A

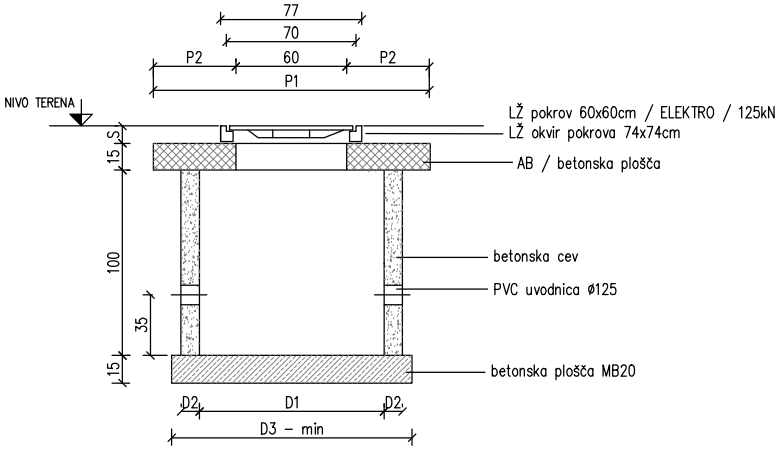

KABELSKI JAŠEK
BC

TLORIS

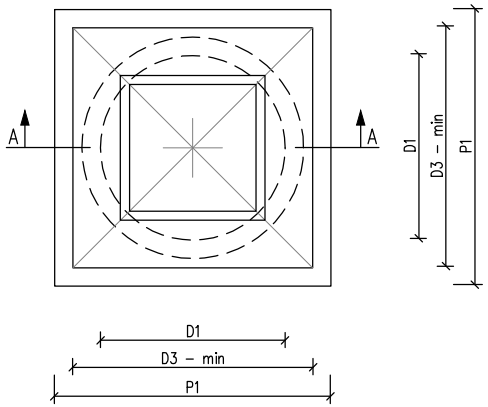

KABELSKI JAŠEK	OZNAKA KJ	D1 (cm)	D2 (cm)	D3 (cm)	P1 (cm)	P2 (cm)
BCø60cm	KJ BC–60	60	10	90	110	25
BCø80cm	KJ BC–80	80	10	110	130	35
BCø100cm	KJ BC–100	100	10	130	150	45
BCø120cm	KJ BC–120	120	10	150	170	55
BCø140cm	KJ BC–140	140	13	170	170	55

ESPiN d.o.o. Bernekerjeva 12, Ljubljana Elektro Svetovanje, Projektiranje in Nadzor	investitor: REPUBLIKA SLOVENIJA Gregorčičeva 20, Ljubljana	načrt: ELEKTRIČNE INŠTALACIJE Močnostne inštalacije	odg. vodja projekta: mag. Bruno URH, u.d.i.a.		ZAPS 0100 A	
			odg. projektant: Tomaž PETERLIN, el. tehnik		IZS E–9048	
			sodelavec: Jernej LOVŠIN, inž. el.			
	objekt: DOM BOHINJ, Ribičev laz 63	risba: DETAJL KABELSKIH JAŠKOV	št. projekta: CŠOD/PZI/2014	št. načrta: E–72/14	projektna dok.: PZI	
			datum: DECEMBER 2014	merilo	št. str.: 1	risba: E-56
				zamenjuje	stran: 1	